MOTORE TORQUE - MK-CI 420-030 WA

Specifiche Motore	Simbolo	Unità	
Numero di poli	P		66
Coppia di Picco	Tpk	Nm	430
Coppia Continuativa (Raff. Liquido Dt100)	Twc	Nm	283
Coppia Continuativa (Raff. Aria Dt100)	Tac	Nm	128,5
Coppia di Stallo (Raff. Liquido)	Twsc	Nm	216
Coppia di Stallo (Raff. Aria)	Tsac	Nm	121
Ripple di Coppia (Cogging)	Tr	Nm	3
Potenza Dissipata (Raff. Liquido)	Pwc	Kw	2,7
Potenza Dissipata (Raff. Aria)	Pac	Kw	0,5
Resistenza Termica (Raff. Liquido)	RthWc	Kw	0,04
Resistenza Termica (Raff. Aria)	RthAc	Kw	0,17
Costante di Coppia	Kt	Nm/a	24
Costante di tensione	Ke	V/1000 Rpm	1450
Massima Velocità a Ipk a 600 Vdc	Npk	rpm	70
Massima Velocità a Iwc a 600 Vdc	Nwc	rpm	145
Massima Velocità a Iac a 600 Vdc	Nac	rpm	220
Resistenza (Fase-Fase)	R20	Ω	8,3
Induttanza (Fase-Fase)	L	mh	37,9
Corrente di Picco	Ipk	Arms	26
Corrente continuativa (Raff. Liquido Dt100)	Ivc	Arms	12,6
Corrente Continuativa (Raff. Aria Dt100)	Iac	Arms	5,6
Corrente di Stallo 0 Rpm (Raff. Liquido)	Iswc	Arms	9,6
Corrente di Stallo 0 Rpm (Raff. Aria)	Isac	Arms	4,3
Massima temperatura di avvolgimento		°C	130
Altezza del Rotore		mm	30
Altezza dello statore		mm	90
Diametro esterno statore		mm	455

Diagramma di coppia

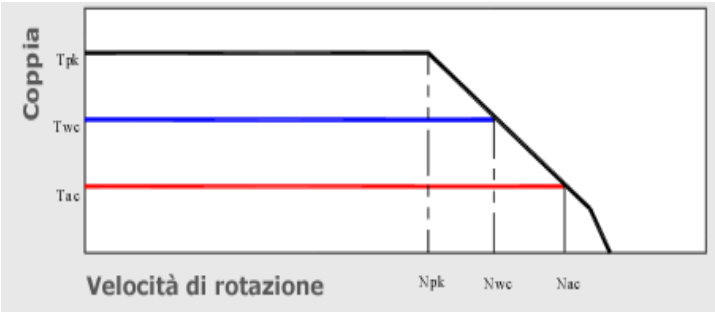

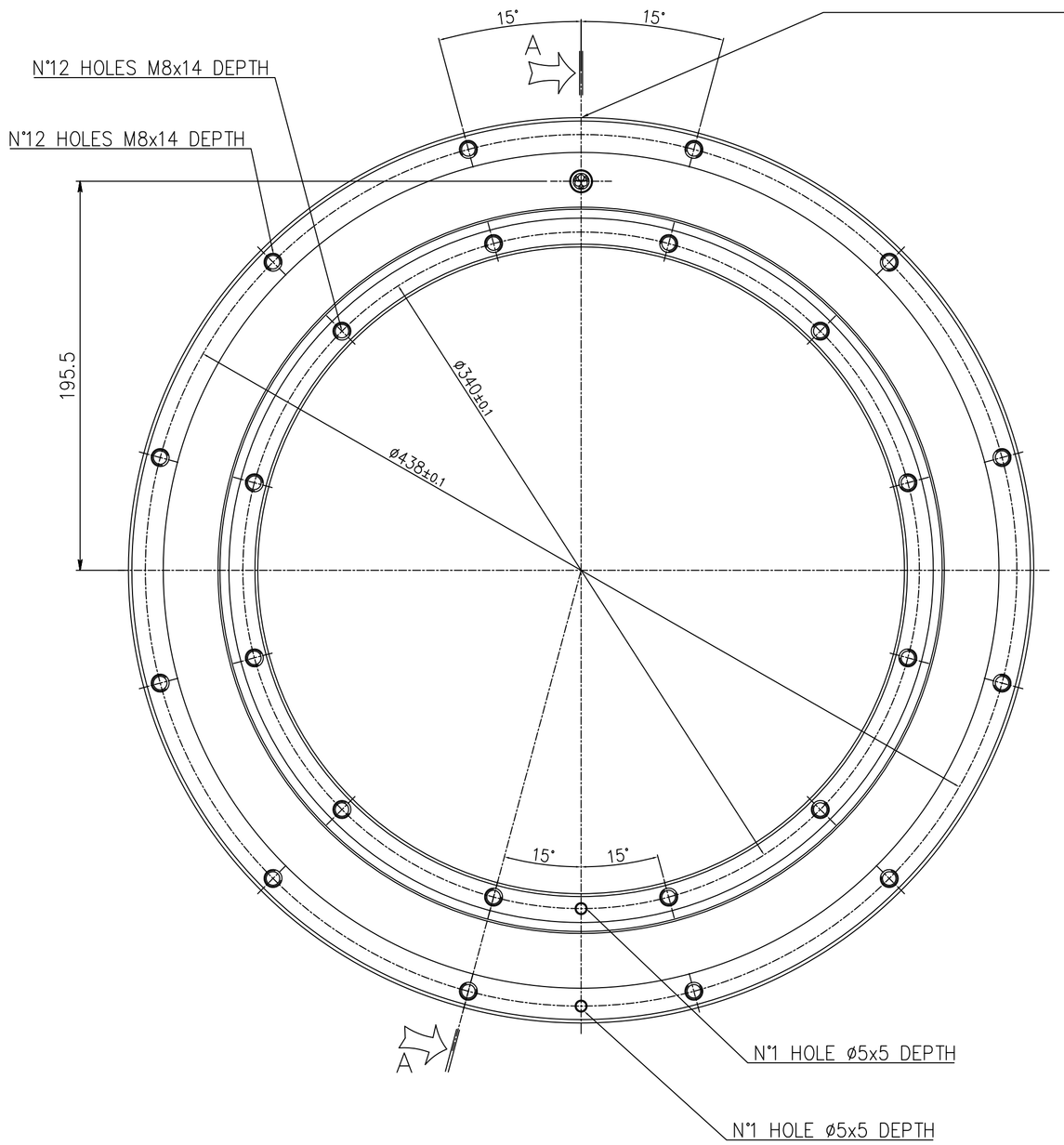

SECTION "A-A"

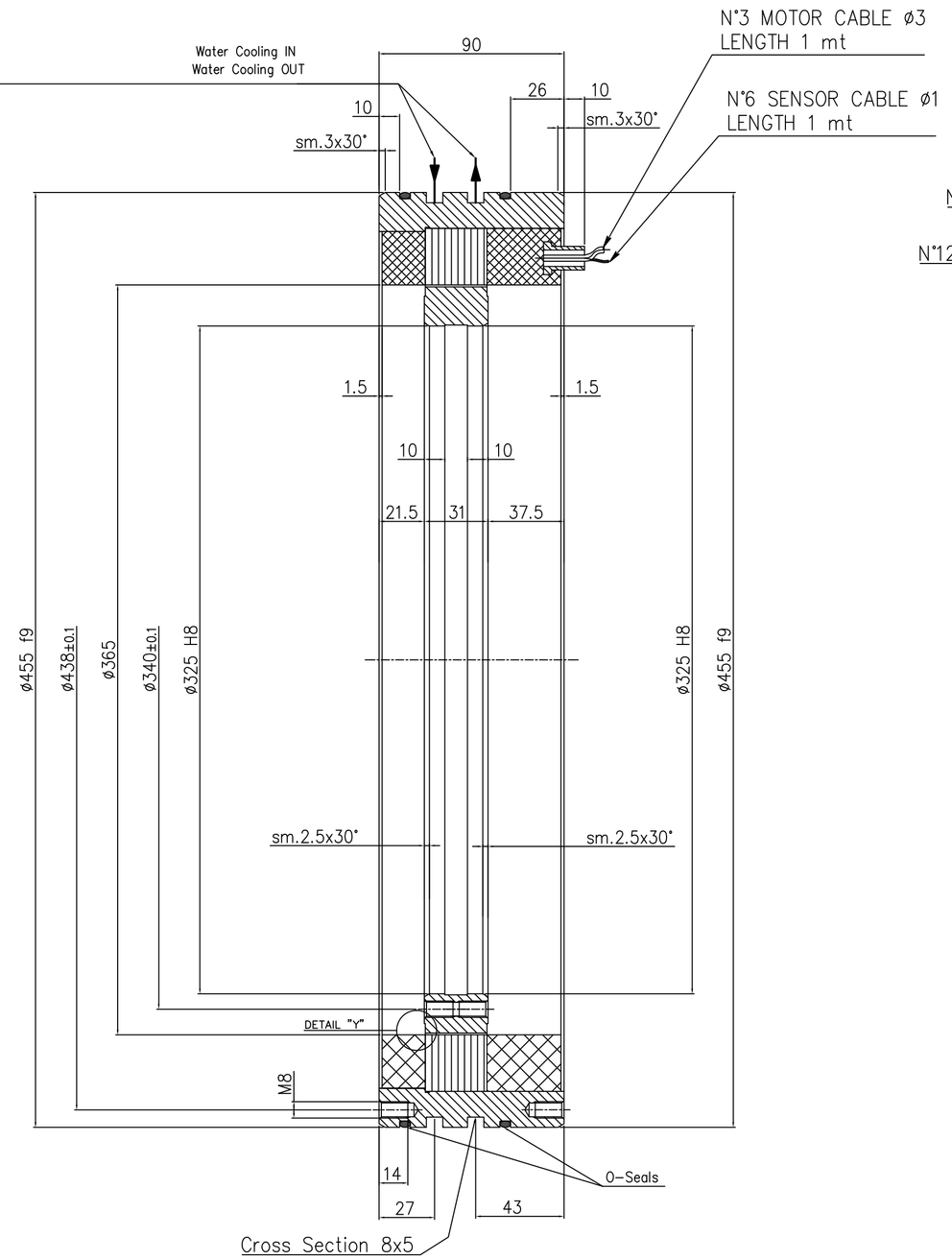

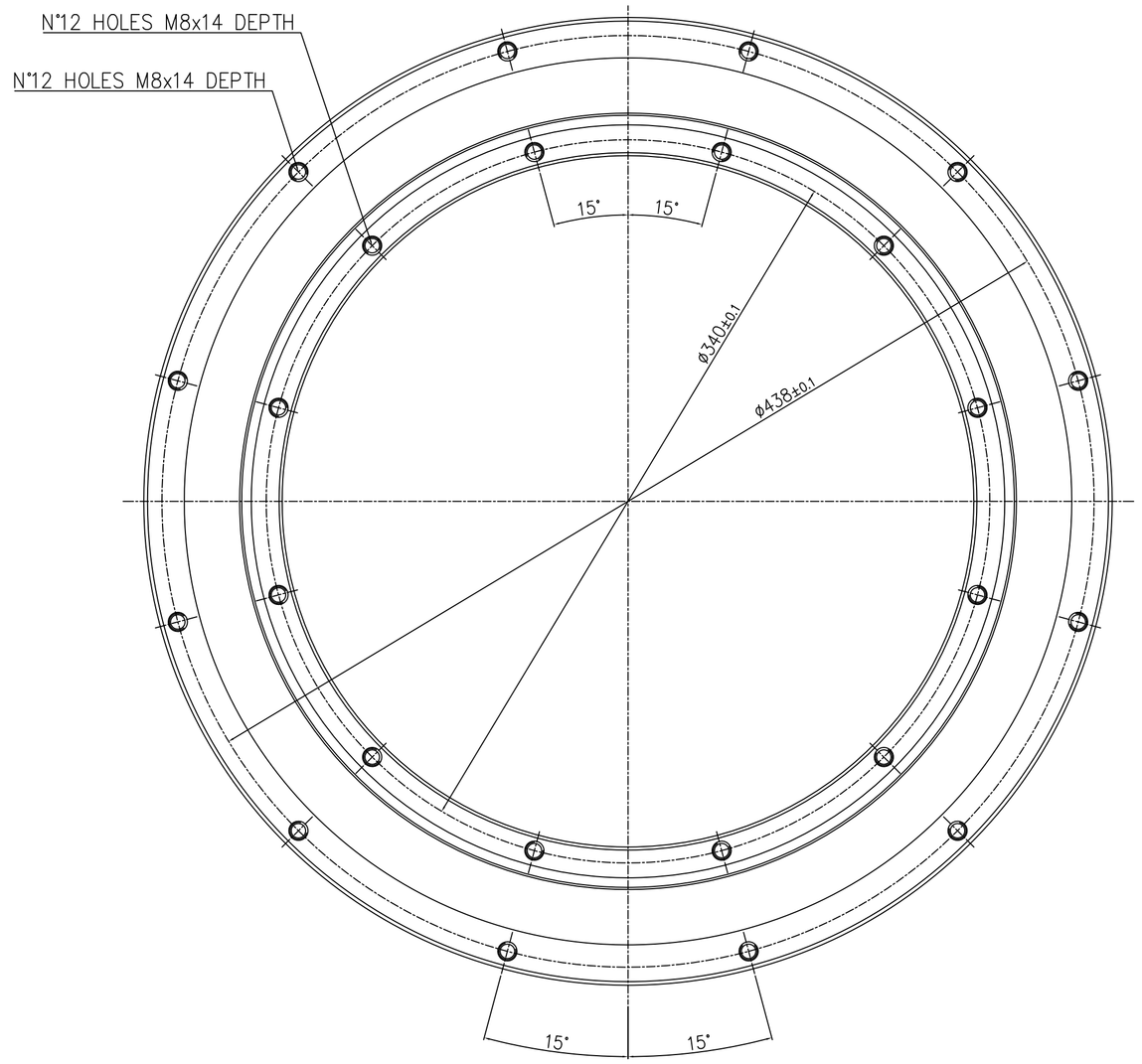

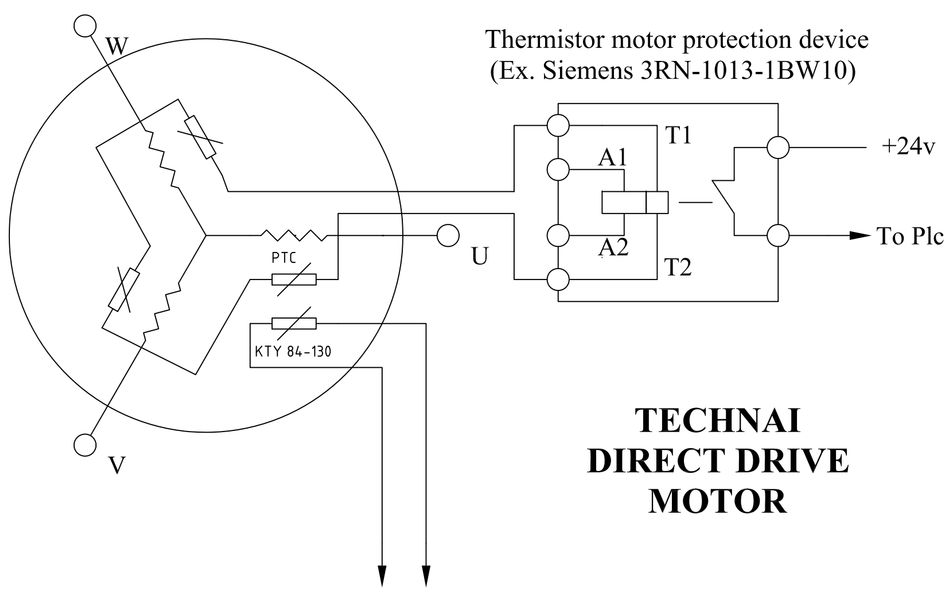

TECHNAI
DIRECT DRIVE
MOTOR

To Drive with KTY 84 input (Ex. Simodrive 611D/U) or multimeter with the appropriate rating

CABLE OUTPUT
CONFIGURATION
MF

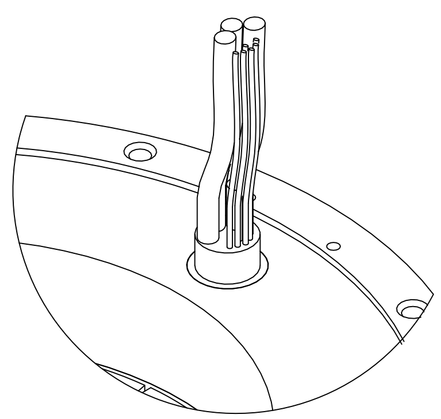

DETAIL "Y"

ROTOR INTERFACE TO
CUSTOMER SHAFT

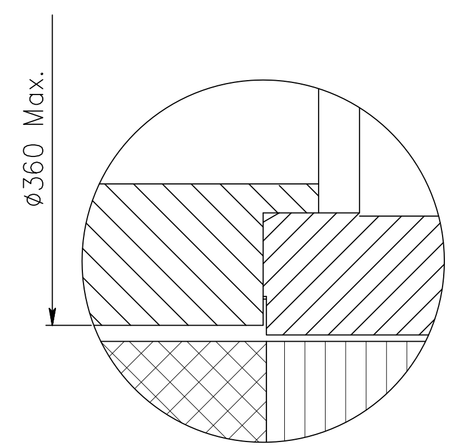

N. MODEL	WEIGHT Kg. FINISHED	TECHNAI TEAM	DESCRIPTION GENERAL ASSEMBLY — Q.TY
RAW MATERIAL			ASSEMBLY
RAW DIMENSIONS			MACHINE ROTOR-STATOR KIT MK-CI 420
TREATMENT			COD. MK-CI 420-030 MF — SHEET 1 of 1
DESIGNER TECHNAI	DATE 15.06.2009	SCALE	

Proprieta' esclusiva di TECHNAI Team s.r.l.- Riproduzione e diffusione vietata, salvo autorizzazione scritta.

- BY CAD - DO NOT CHANGE MANUALLY -

A1

SECTION "A-A"

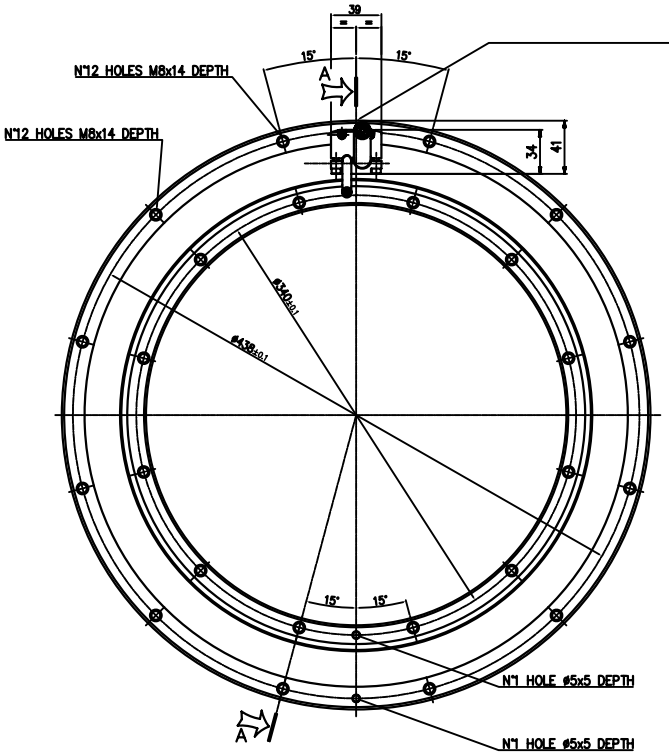

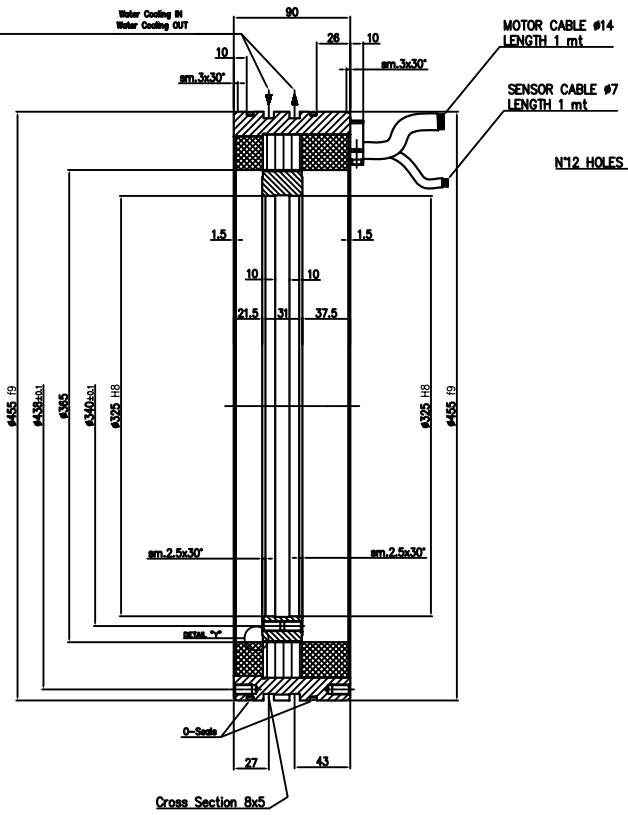

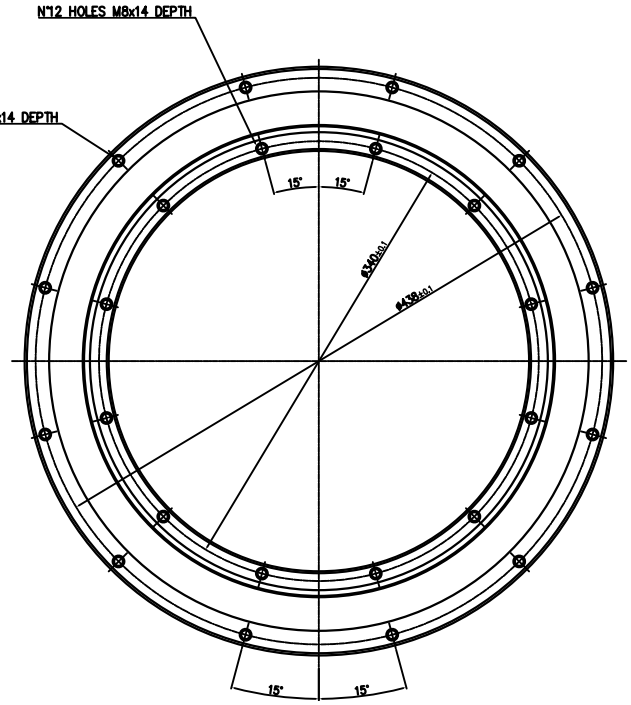

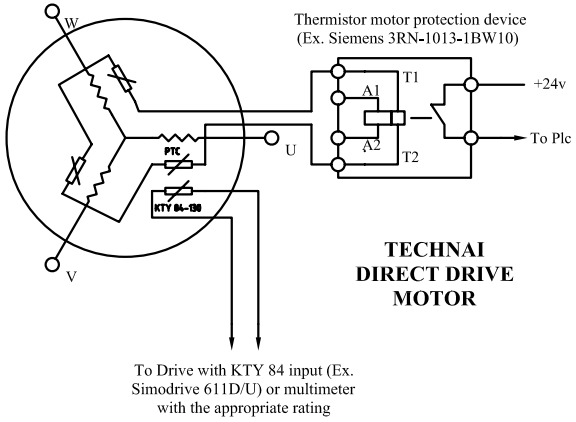

TECHNAI
DIRECT DRIVE
MOTOR

CABLE OUTPUT
CONFIGURATION
MP

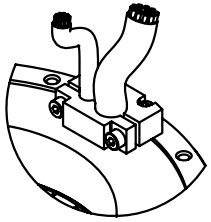

DETAIL "Y"

ROTOR INTERFACE TO
CUSTOMER SHAFT

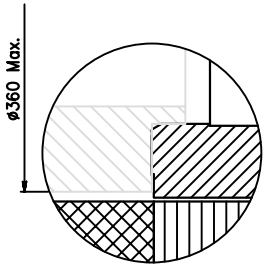

RAW MATERIAL		TECHNAI	DESCRIPTION: GENERAL ASSEMBLY
RAW DIMENSIONS			ASSEMBLY
TREATMENT			MACHINE: ROTOR-STATOR KIT MK-CI 420
DESIGNER: TECHNAI	DATE: 15.06.2009	SCALE	COD. MK-CI 420-030 MP — SHEET 1 of 1

Proprieta' esclusiva di TECHNAI Team s.r.l.- Riproduzione e diffusione vietata, salvo autorizzazione scritta.

- BY CAD - DO NOT CHANGE MANUALLY

A1