MOTORE TORQUE - MK-CI 1220-050 WA

Specifiche Motore	Simbolo	Unità	
Numero di poli	P		220
Coppia di Picco	Tpk	Nm	10470
Coppia Continuativa (Raff. Liquido Dt100)	Twc	Nm	5670
Coppia Continuativa (Raff. Aria Dt100)	Tac	Nm	2715
Coppia di Stallo (Raff. Liquido)	Twsc	Nm	4328
Coppia di Stallo (Raff. Aria)	Tsac	Nm	2073
Ripple di Coppia (Cogging)	Tr	Nm	40
Potenza Dissipata (Raff. Liquido)	Pwc	Kw	9
Potenza Dissipata (Raff. Aria)	Pac	Kw	2
Resistenza Termica (Raff. Liquido)	RthWc	Kw	0,01
Resistenza Termica (Raff. Aria)	RthAc	Kw	0,05
Costante di Coppia	Kt	Nm/a	130,3
Costante di tensione	Ke	V/1000 Rpm	7874
Massima Velocità a Ipk a 600 Vdc	Npk	rpm	9
Massima Velocità a Iwc a 600 Vdc	Nwc	rpm	26
Massima Velocità a Iac a 600 Vdc	Nac	rpm	40
Resistenza (Fase-Fase)	R20	Ω	2
Induttanza (Fase-Fase)	L	mh	20,7
Corrente di Picco	Ipk	Arms	115
Corrente continuativa (Raff. Liquido Dt100)	Ivc	Arms	46
Corrente Continuativa (Raff. Aria Dt100)	Iac	Arms	21,4
Corrente di Stallo 0 Rpm (Raff. Liquido)	Iswc	Arms	35
Corrente di Stallo 0 Rpm (Raff. Aria)	Isac	Arms	16,4
Massima temperatura di avvolgimento		°C	130
Altezza del Rotore		mm	50
Altezza dello statore		mm	130
Diametro esterno statore		mm	1260

Diagramma di coppia

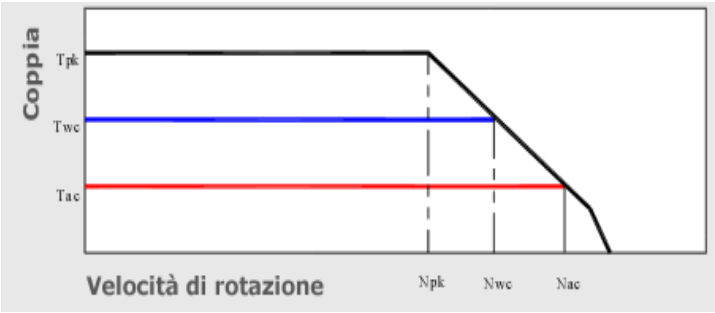

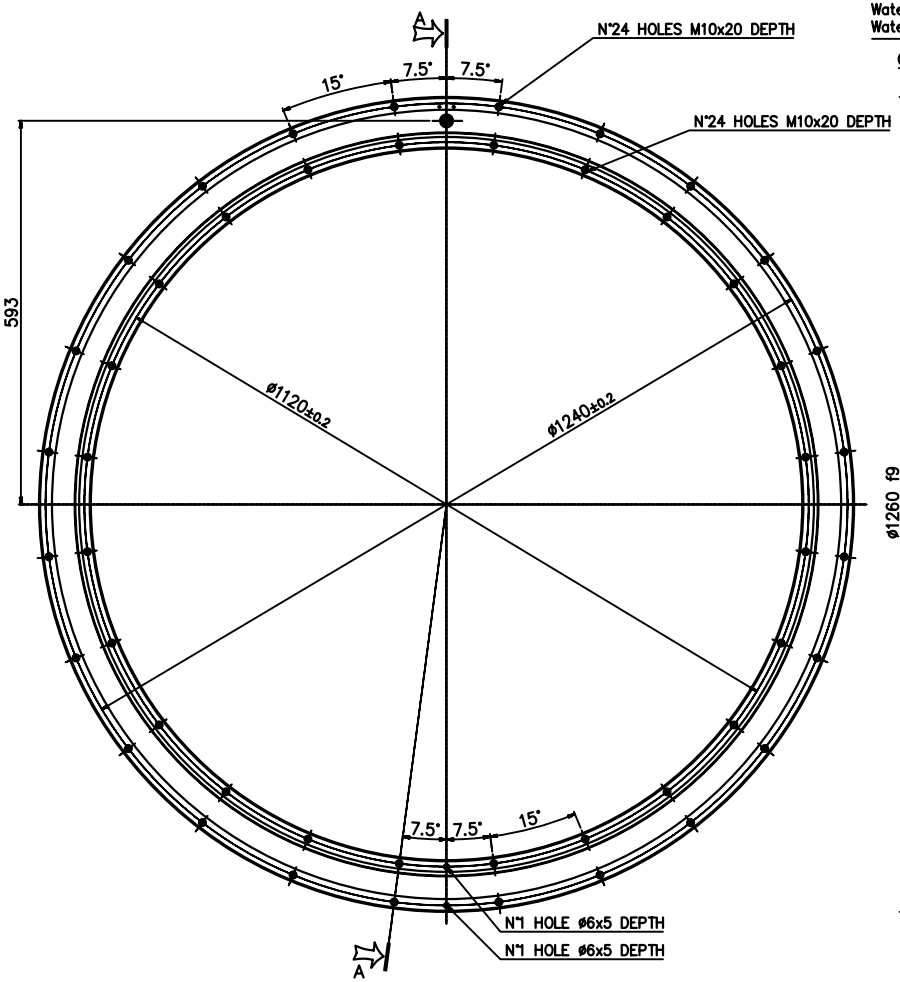

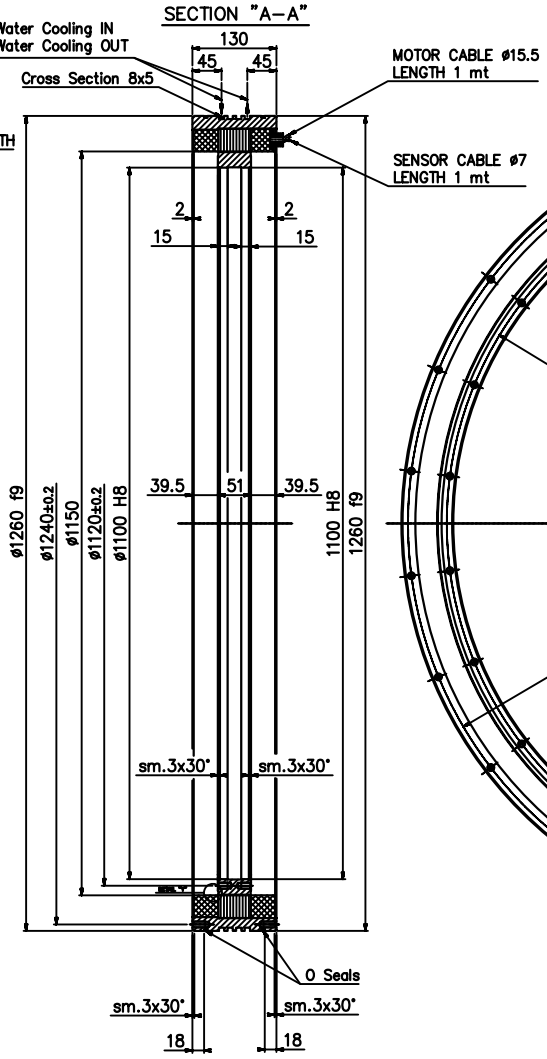

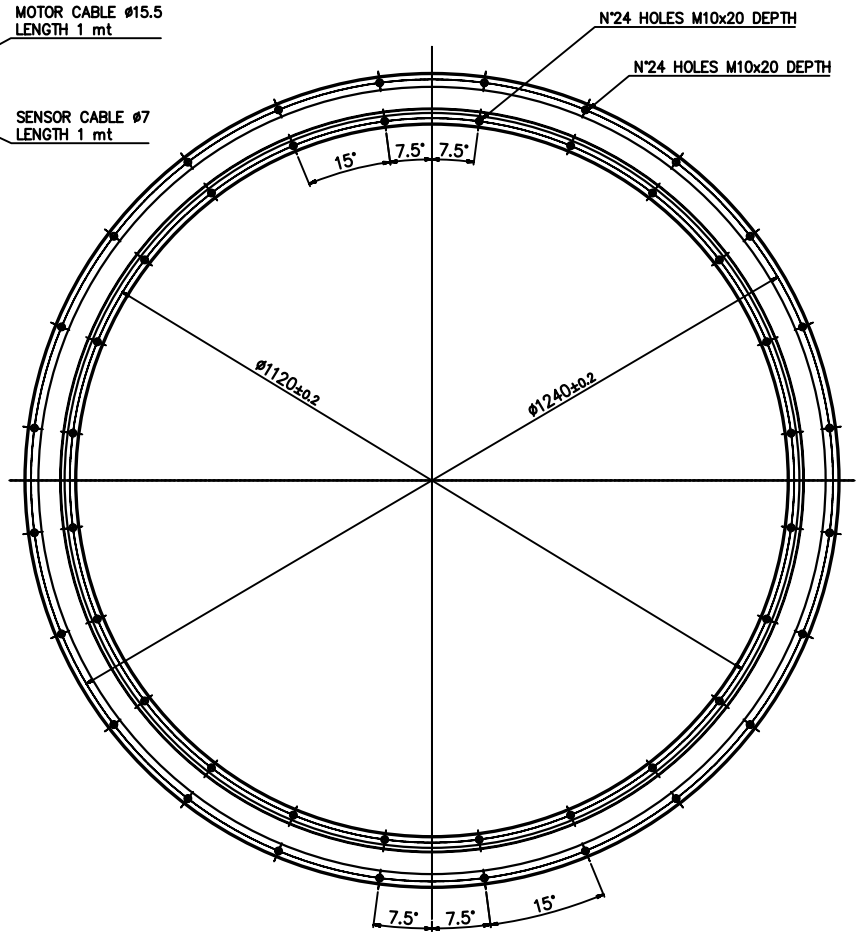

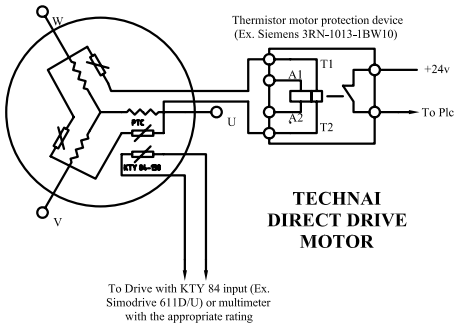

TECHNAI
DIRECT DRIVE
MOTOR

CABLE OUTPUT
CONFIGURATION
MF

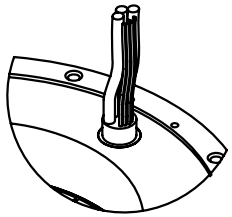

DETAIL "Y"

ROTOR INTERFACE TO
CUSTOMER SHAFT

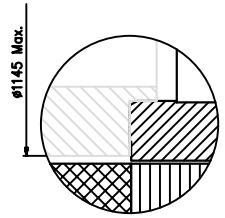

RAW MATERIAL		DESCRIPTION	GENERAL ASSEMBLY
RAW DIMENSIONS		ASSEMBLY	
TREATMENT		MACHINE	ROTOR–STATOR KIT MK–CI 1220
DESIGNER TECHNAI	DATE 15.06.2009	COD.	MK–CI 1220–050 MF
	SCALE	SHEET	1 of 1

TECHNAI

Proprietà esclusiva di TECHNAI Team s.r.l.– Riproduzione e diffusione vietata, salvo autorizzazione scritta.

A1

– BY CAD – DO NOT CHANGE MANUALLY

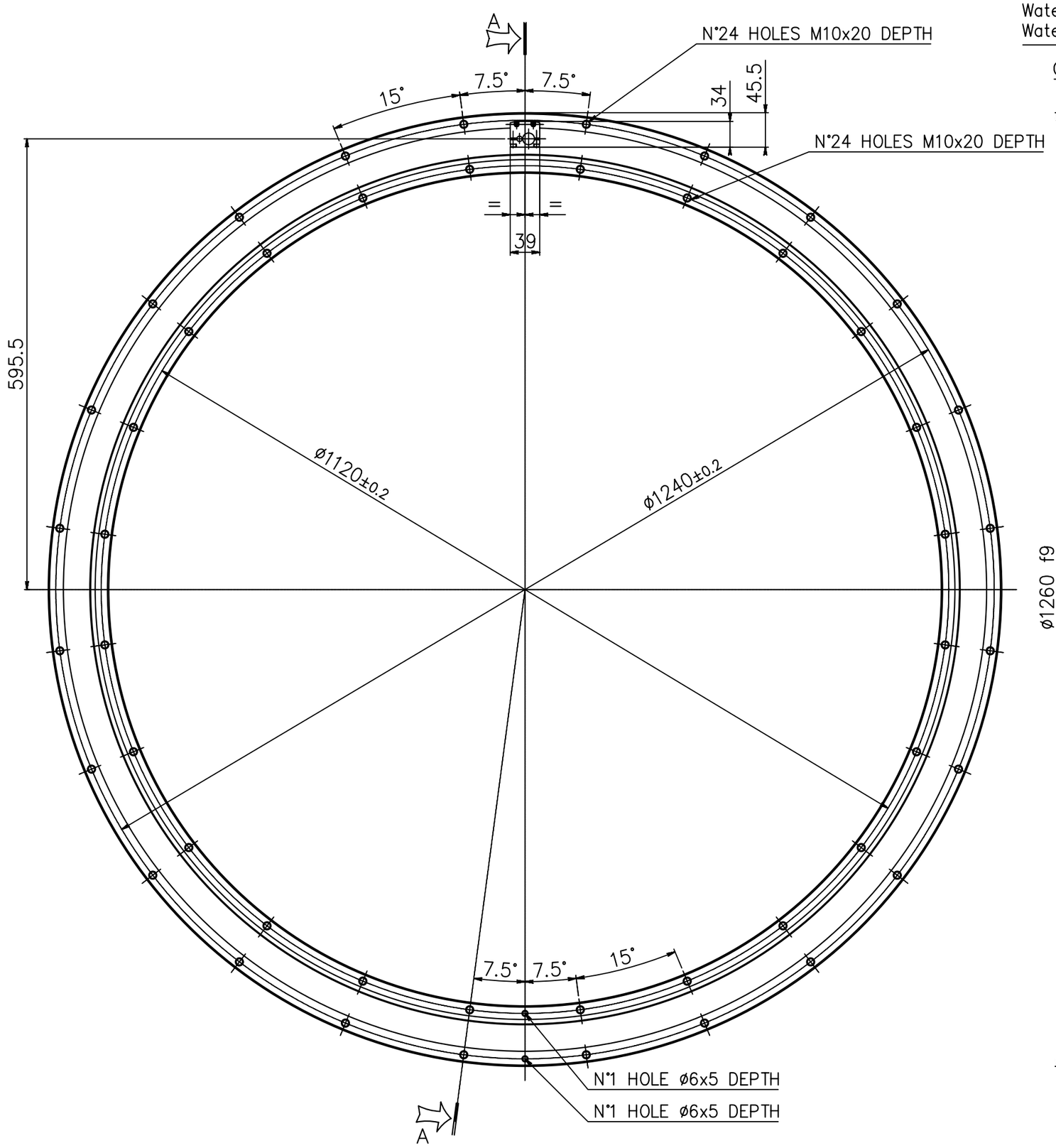

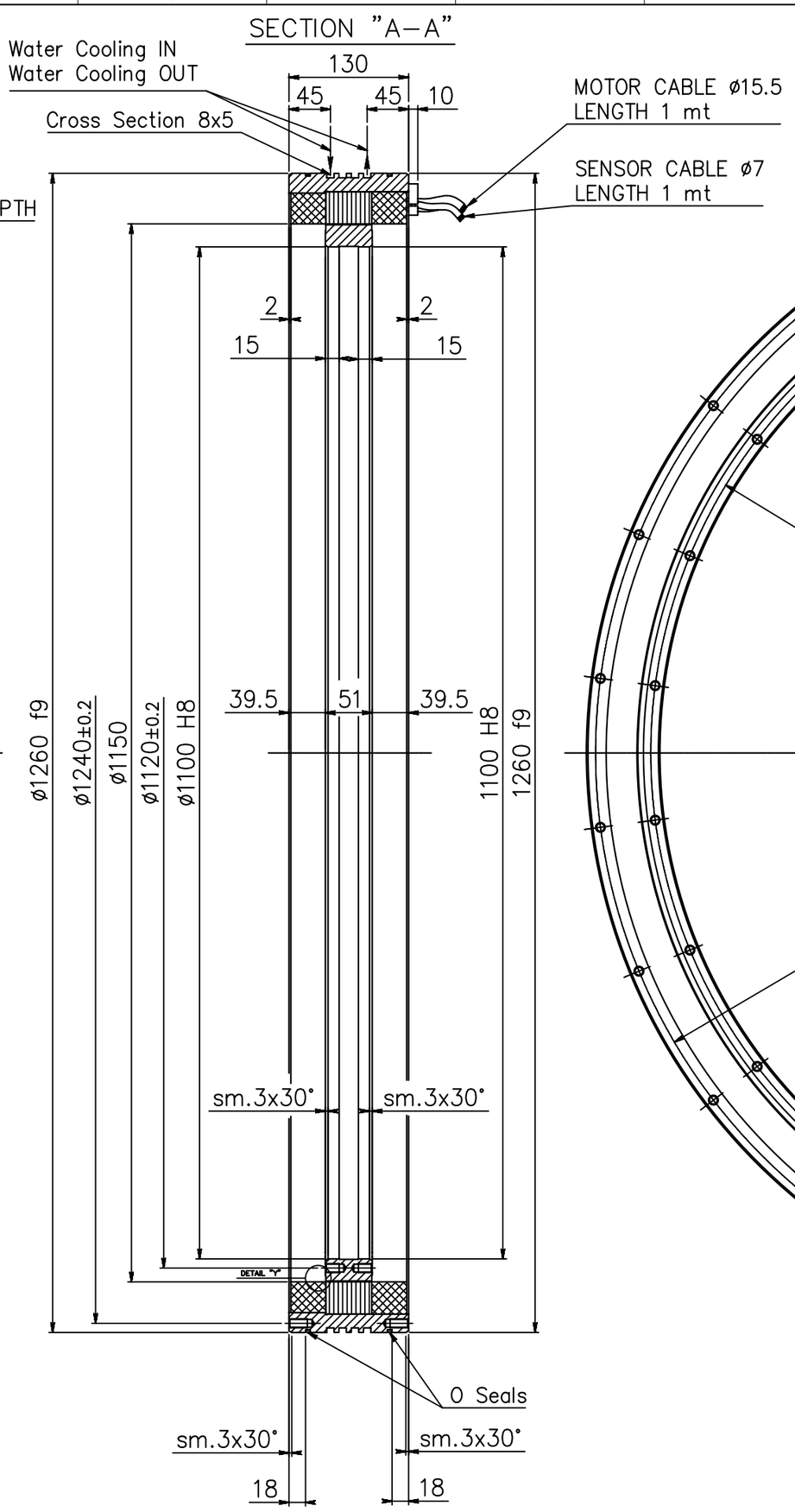

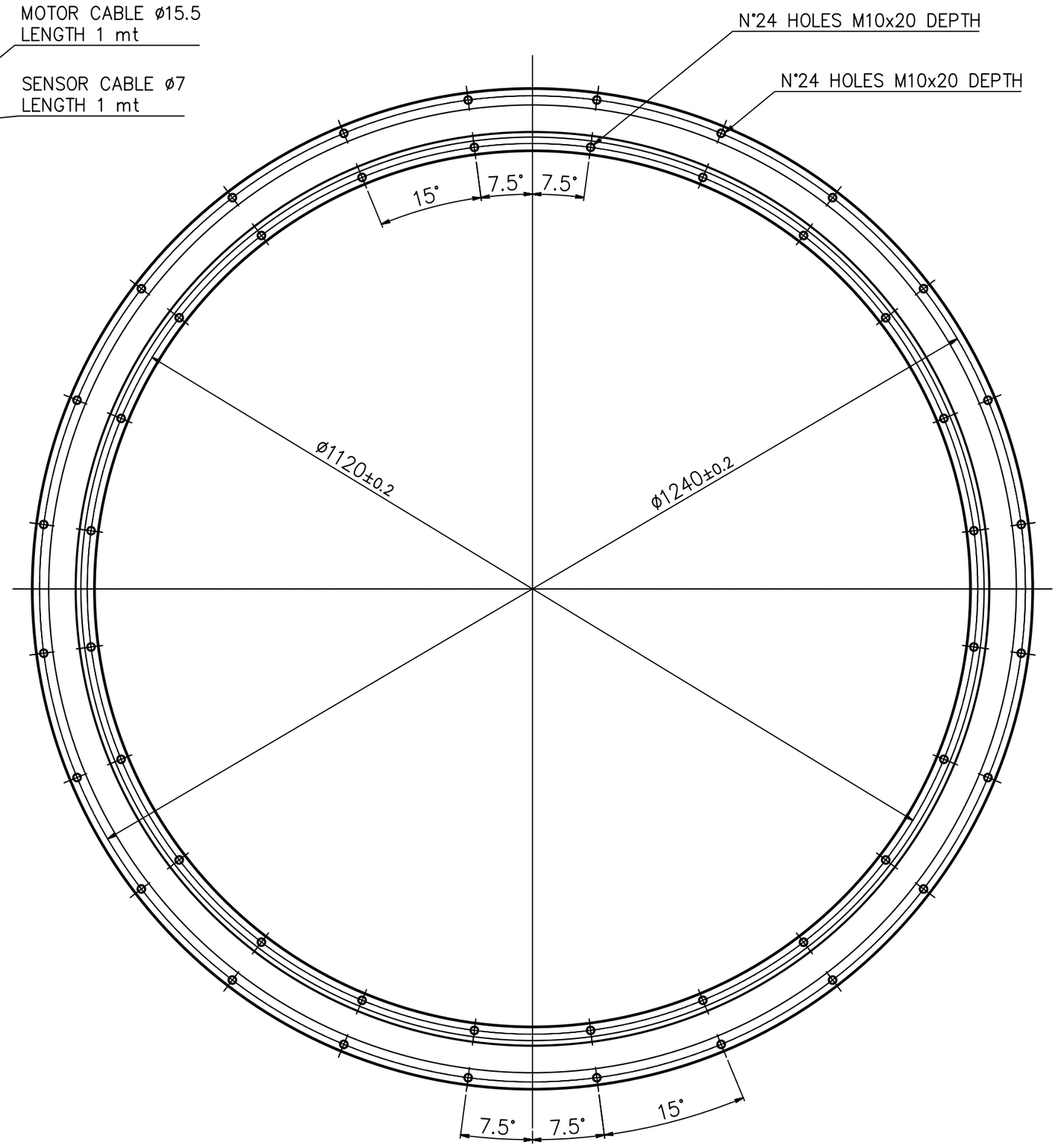

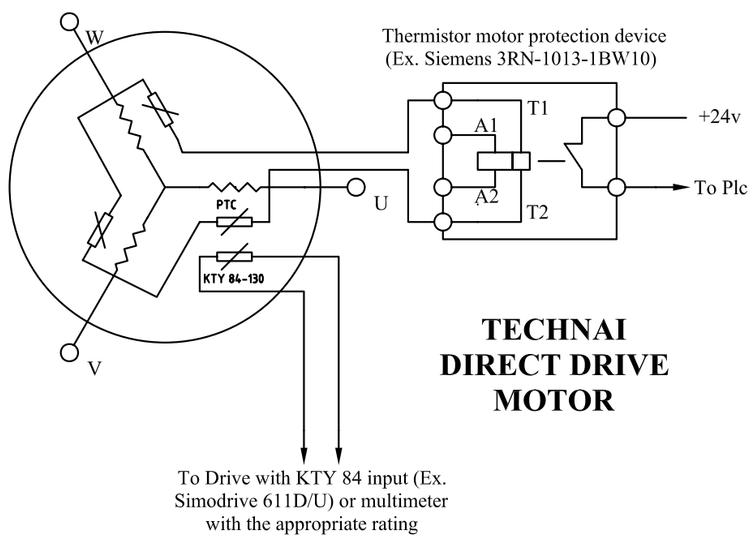

TECHNAI DIRECT DRIVE MOTOR

CABLE OUTPUT CONFIGURATION MP

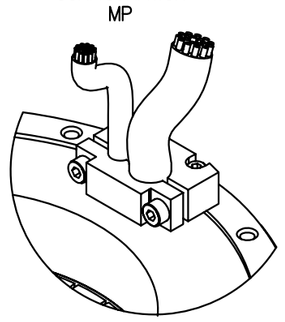

DETAIL "Y"

ROTOR INTERFACE TO CUSTOMER SHAFT

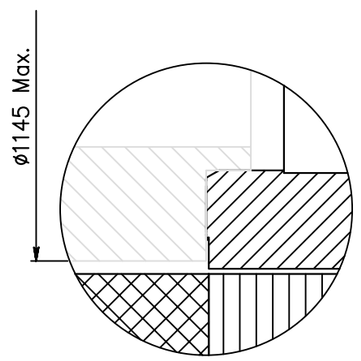

N. MODEL	RAWGH	WEIGHT Kg. FINISHED 1	DESCRIPTION GENERAL ASSEMBLY — Q.TY
RAW MATERIAL			ASSEMBLY
RAW DIMENSIONS			MACHINE ROTOR–STATOR KIT MK–CI 1220
TREATMENT			COD. MK–CI 1220–050 MP — SHEET 1 of 1
DESIGNER TECHNAI	DATE 15.06.2009	SCALE	

TECHNAI TEAM

mm. 0 10 20 30 40 50 60 70 80 90 100

Proprieta' esclusiva di TECHNAI Team s.r.l.– Riproduzione e diffusione vietata, salvo autorizzazione scritta.

A1

- BY CAD - DO NOT CHANGE MANUALLY